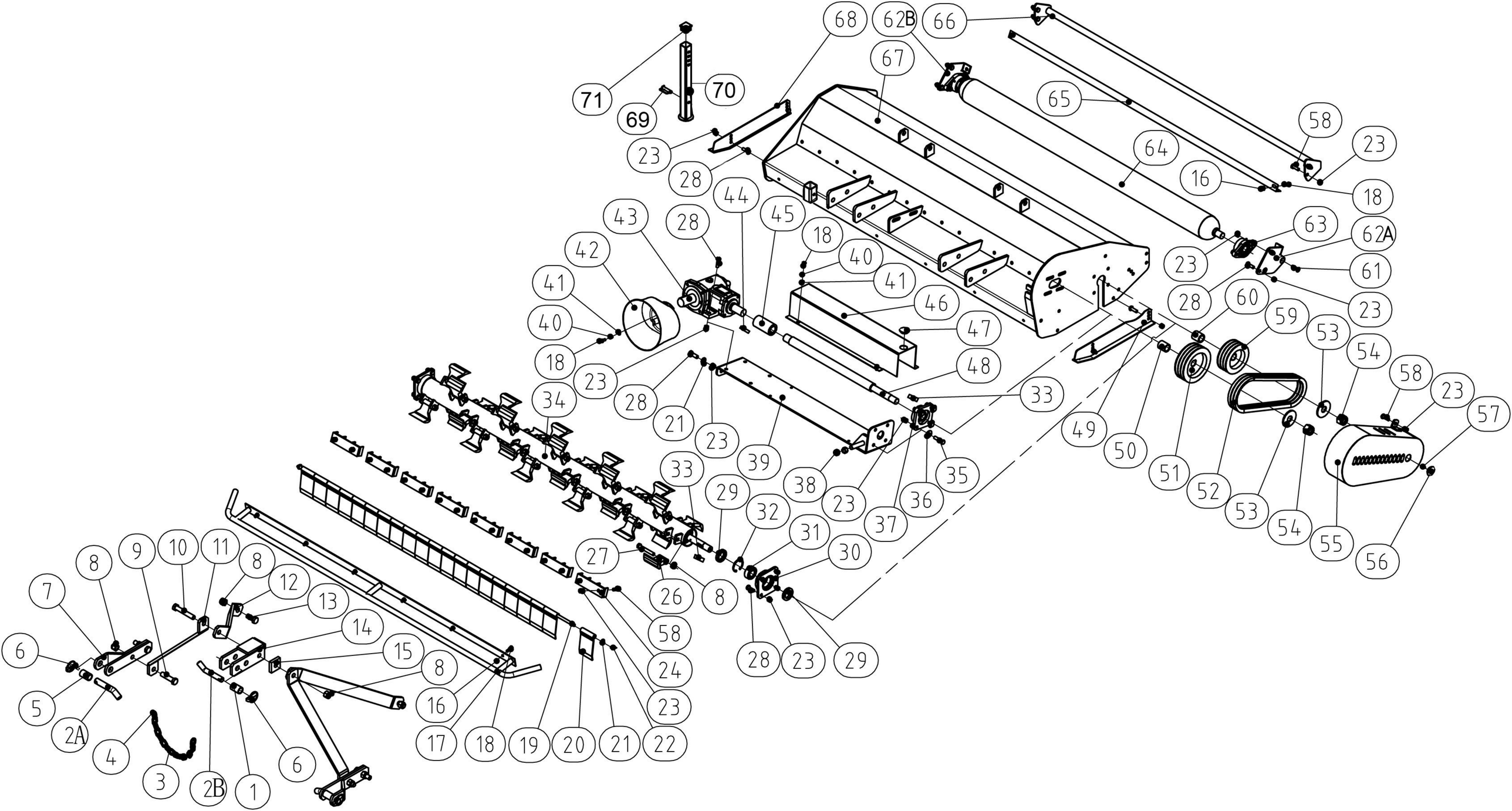
71
69
70
68
62B
66
67
65
64
58
23
16
18
63
62A
61
28
60
59
53
54
57
56
55
52
51
50
49
48
47
46
45
44
43
42
41
40
39
38
37
36
35
34
33
32
31
30
29
27
26
24
22
21
20
19
17
12
13
14
15
10
11
9
8
7
6
5
4
3
2A
2B
1