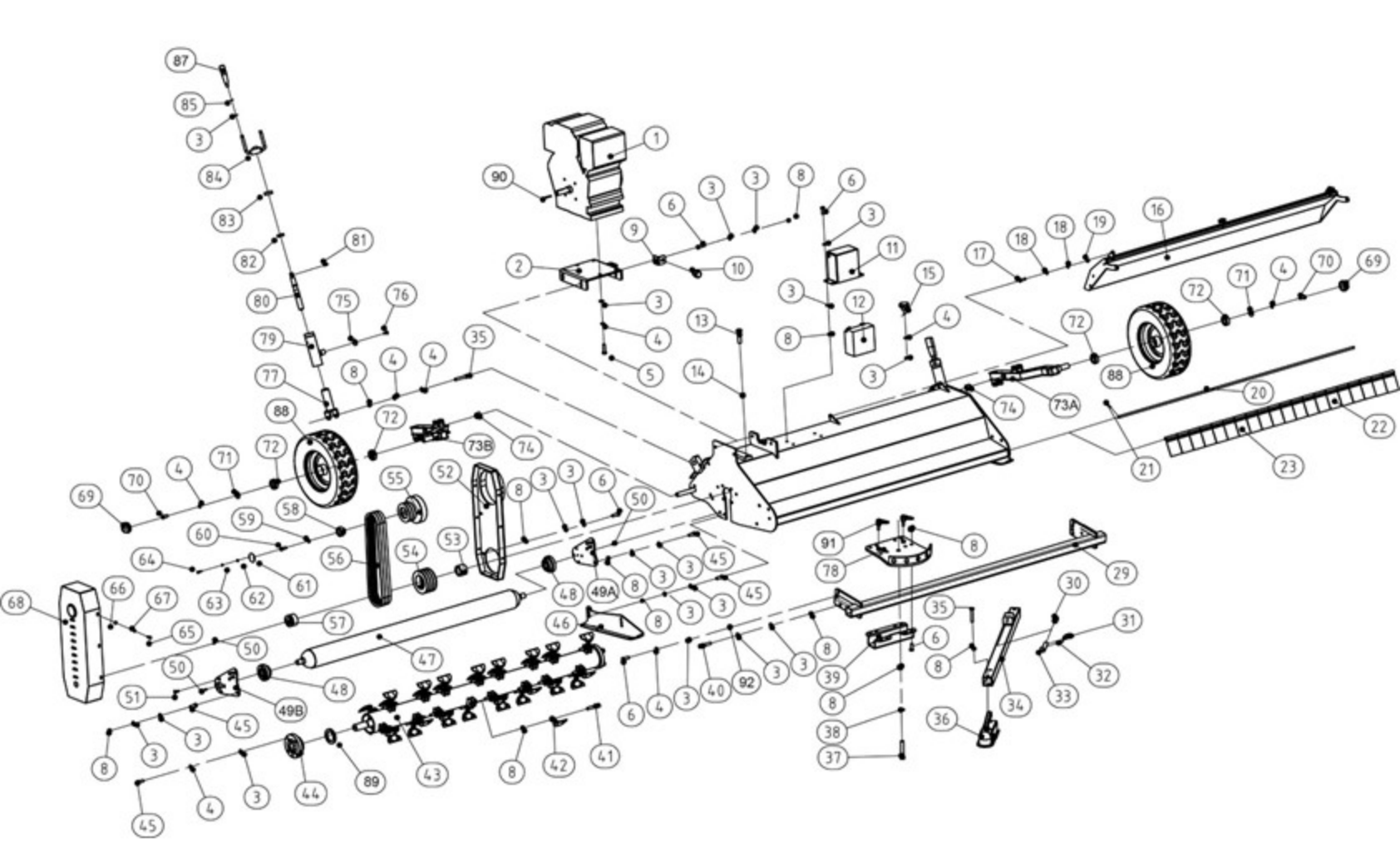
87
85
3
84
83
82
81
80
75
76
79
77
8
4
4
35
88
72
73B
74
72
71
4
70
69
55
52
8
3
3
6
50
58
59
60
64
56
54
53
61
63
62
68
66
67
65
57
50
47
48
51
49B
45
3
3
8
3
4
3
44
89
45
43
8
42
41
1
90
2
9
6
3
3
8
6
3
10
11
3
12
8
3
4
5
13
14
15
4
3
17
18
18
19
16
72
71
4
70
69
72
88
74
73A
20
22
21
23
91
8
78
29
30
31
32
33
34
35
36
37
38
39
8
6
8
8
3
3
8
3
3
40
92
6
4
3
48
49A
8
3
3
45
45
46
8