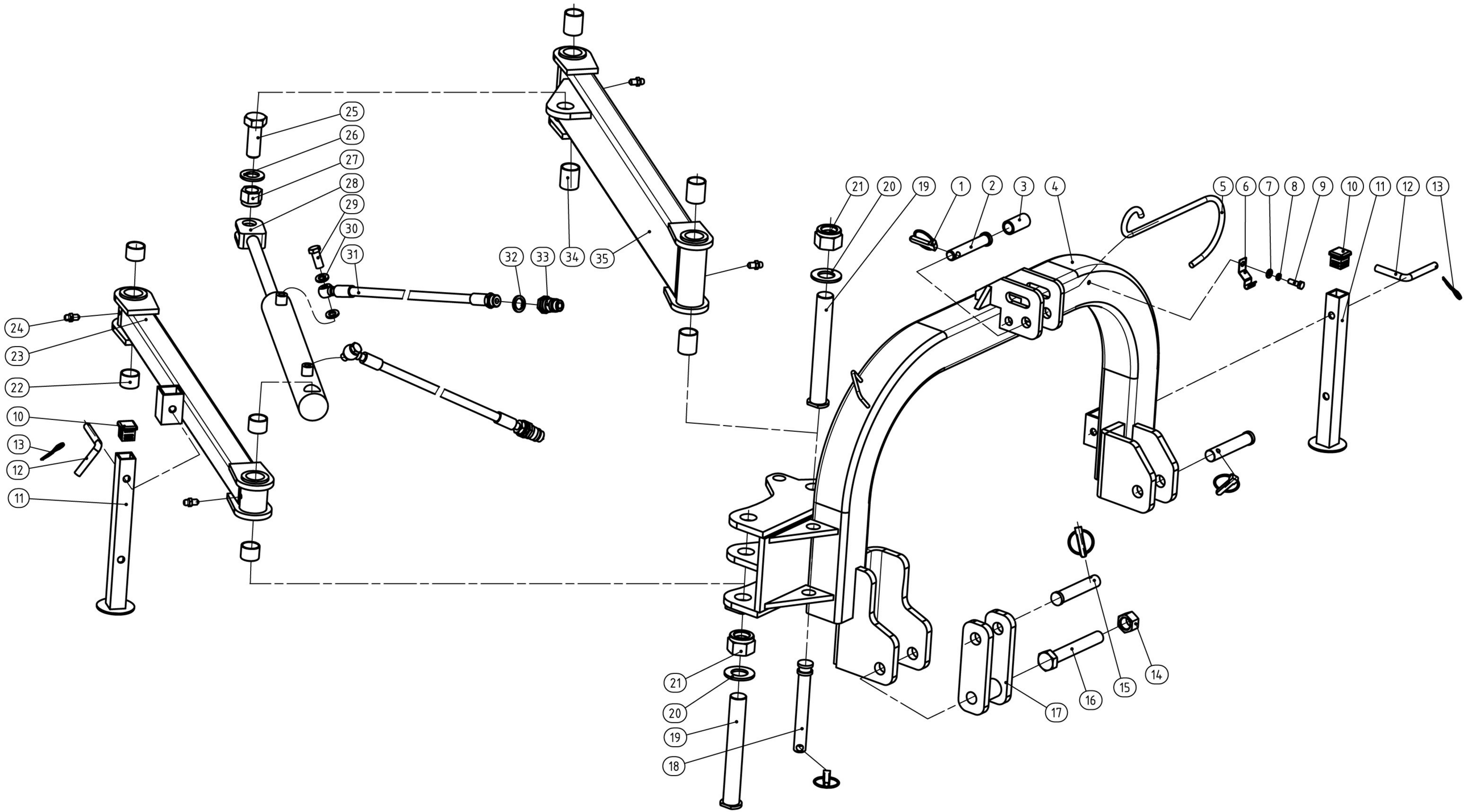
25
26
27
28
29
30
31
32
33
34
35
24
23
22
10
13
12
11
21
20
19
1
2
3
4
5
6
7
8
9
10
11
12
13
21
20
19
18
17
16
15
14